The materials and information provided via this brochure are distributed internationally, but not all the products or services found on this brochure are necessarily available in your country or area. Please contact local office or agents to make sure of the availability of the relevant products or services.

Mindray Medical Netherlands B.V.
Drs.W.van Royenstraat 8, 3871 AN Hoevelaken, The Netherlands
Voice: (31-33) 254-4911
Fax: (31-33) 253-4280

Mindray Medical Italy S.r.l.
Via Leonardo DA Vinci, 158, 20090 Trezzano Sul Naviglio (MI), Italy
Voice: (39-02) 5737-401
Fax: (39-02) 5523-2018

Mindray Medical España S.L.
Avenida Manoteras 38, Edificio B, Bajo B008. 28050-Madrid Spain
Voice: (34-91) 392-3754
Fax: (34-91) 392-3756

Mindray Medical Germany GmbH
Zwischen den Bächen 4, 64625 Bensheim, Germany
Voice: (49) 6251-17524-0
Fax: (49) 6251-17524-20

Mindray (UK) Limited
3 Percy Road, St Johns Park, Huntingdon, Cambs,
PE29 6SZ United Kingdom
Voice: (44) 1480-416-840
Fax: (44) 1480-436-588

Mindray Medical France SARL
Europarc Creteil 1 allée des cerisiers 94000 CRETEIL, France
Voice: (33-1) 4513-9150
Fax: (33-1) 4513-9151

Mindray Medical Sweden AB
Rissneleden 136, 174 57 Sundbyberg, Sweden
Voice: (46) 8 555 54 121
Fax: (46) 8 555 54 101

Mindray Medical Rus Co.Ltd
2 Zvenigorodskaya Street, 13, bld 41, 123022 Moscow, Russia
Voice: (7-499) 553-6036
Fax: (7-499) 553-6039

Mindray Medical Colombia S.A.S
Room No.702, Torre UNIKA,Carrera 9 No.77-67, Bogota, Colombia
Voice: (57-1) 3130892 / 3210916

Mindray do Brasil – Comércio e Distribuição de Equipamentos Médicos Ltda.
Rua Tavares Bastos, 329, Perdizes, São Paulo - SP,
CEP 05012-020
Voice: (55-11) 3124-8026
Fax: (55-11) 3078-8035

Mindray Medical Mexico S. de R.L. de C.V.
Félix Parra # 175 Colonia. San José Insurgentes Sur Delegación Benito Juárez 03900 México, D. F.
Voice: (52-55) 5661-9450 / (52-55) 5662-6620
Fax: (52-55) 5662-6597

PT.Mindray Medical Indonesia
The East 11th Floor, Unit 08 Jl. Dr. Ide Anak Agung Gde Agung Kav. E 3.2 No.1 Jakarta 12950
Voice: (6221) 2902-7280
Fax: (6221) 2902-7283

Mindray Medical Egypt
Ground Floor -11 El Imam Metwally El Sharawi Street,
Sheraton Heliopolis - El Nozha, Cairo, Egypt
Voice: (2) 02 22691047
Fax: (2) 02 22691046

Mindray Medical Australia
ADD: 19 Harker St, Burwood VIC 3125, Australia
Voice: (61-3) 9830 6610
Fax: (61-2) 9550 2841

Mindray Medical Nigeria
ADD: 1004 Estate,Victoria Island, Lagos, Nigeria
Voice: (+234) 7030682053

Mindray Medical India Pvt. Ltd. (Delhi Office)
16th floor, Building No. 9-B, DLF Cyber City, DLF Phase- 3,
Gurgaon- 122002, Haryana
Voice: (91-124) 4632-488
Fax: (91-124) 4632499

Mindray Medical India Pvt. Ltd. (Mumbai office)
B-404, City Point, Andheri Kurla Road, Andheri East, Mumbai,
400 059, India
Voice: (91-22) 4020-0000
Fax: (91-22) 4020-0011

Mindray Medikal Teknoloji Istanbul Ltd. Sti.
KÖYALTI MEVKİİ 29 EKİM CAD.N.1 KUYUMCUKENT 2.NO.PLZ.3.KT.
D.1- 9 34520 BAHÇELİEVLER/YENİBOSNA, İSTANBUL, TÜRKİYE
Voice: (90-212) 482 08 77
Fax: (90-212) 482 08 78

Mindray Medikal Teknoloji Istanbul Ltd. Sti. Branch Office Ankara
TURAN GÜNEŞ BULVARI ALEKSANDER DÜBÇEK CAD. NO:18/A
ÇANKAYA/ANKARA, TÜRKİYE
Voice: (90-312) 441 96 92
Fax: (90-312) 441 96 93

Mindray Medical Vietnam Co.,Ltd.
Unit 2, 4th Floor, "B" Building, Broadway Office Park,
102 Nguyen Luong Bang Blvd., Tan Phu Ward, Dist. 7, HCMC, Vietnam
Voice: (84) 8 5413-6970
Fax: (84) 8 5413-6971

Mindray Medical Thailand Limited
1768 Thai summit Tower Room 407, 4th floor, New petchaburee Road,
Kwaeng Bangkapi, Khet Huai Khwang, Bangkok 10320, Thailand
Voice: (66) 2652-7288
Fax: (66) 2652-7266

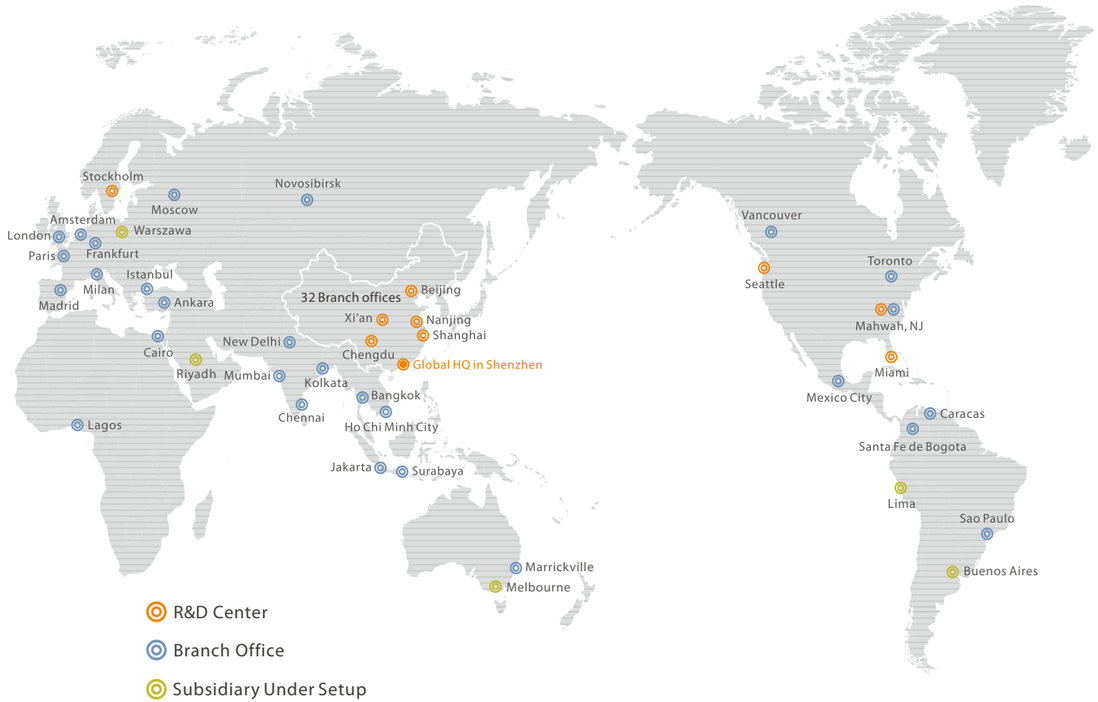

Mindray Building, Keji 12th Road South,
High-tech Industrial Park, Nanshan, Shenzhen 518057, P.R. China
Tel: +86 755 8188 8998 Fax: +86 755 26582680
E-mail: intl-market@mindray.com www.mindray.com

Mindray is listed on the NYSE under the symbol"MR"

mindray | healthcare within reach are registered trademarks or trademarks owned by Shenzhen Mindray Bio-medical Electronics Co., LTD.
©2013 Shenzhen Mindray Bio-Medical Electronics Co., Ltd. All rights reserved. Specifications subject to changes without prior notice.
P/N:PTBR-HyLED 7 Series-210285x16P-20160120

mindray

HyLED Série 7

Lâmpada LED cirúrgica

mindray
healthcare within reach

Eficiente e **Econômica**
Original e Exclusiva
>>>>>>

Uma Nova Geração de Lâmpadas Cirúrgicas

HyLED Série 7

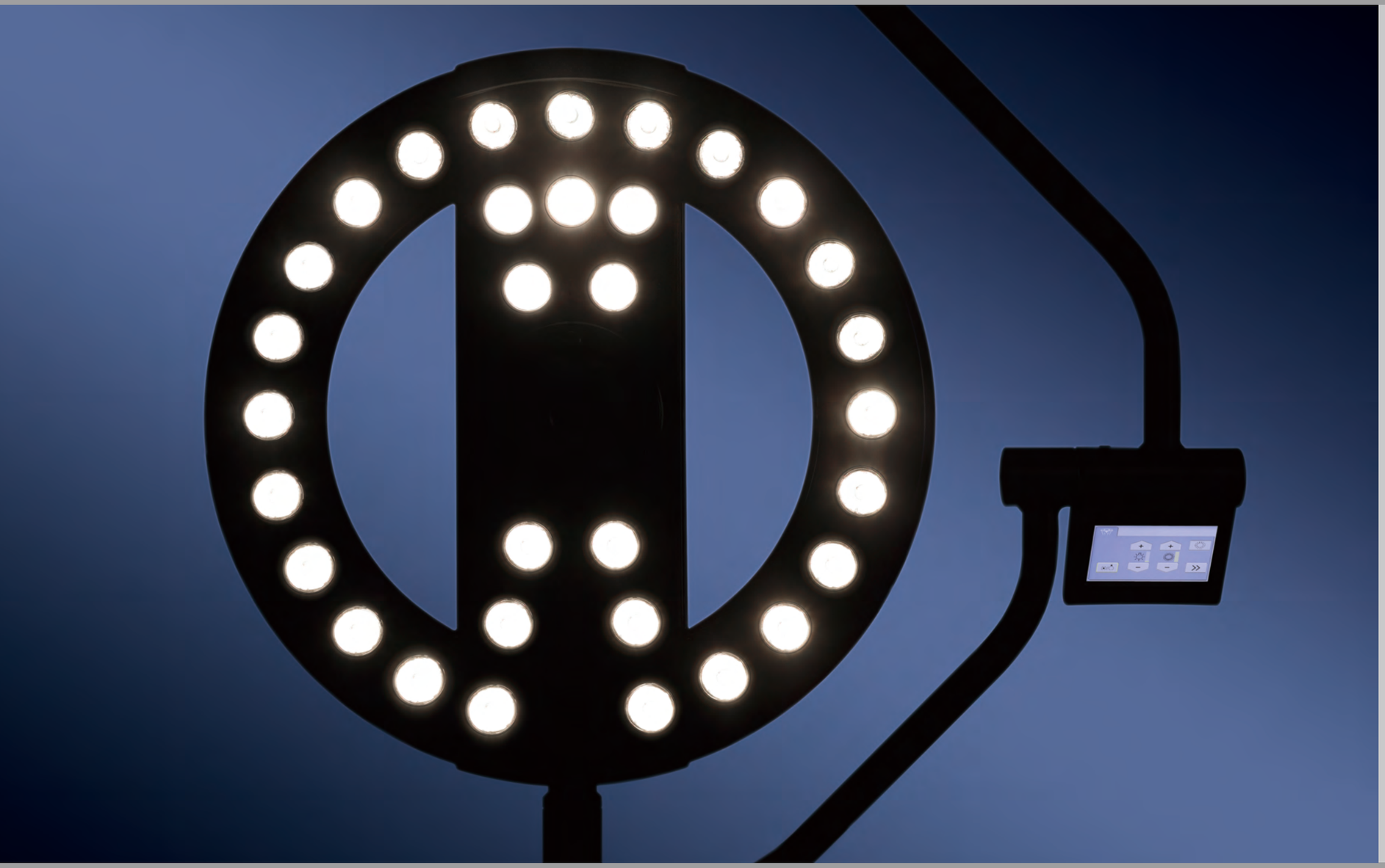

Eficiente e Econômica

- Tempo de funcionamento incrível de até 60.000 horas
- Iluminação central: 160.000 lux / 130.000 lux
- Carga máxima profundidade da iluminação: 1.200 mm
- Baixo consumo de energia

Original e Exclusiva

- Perfeitamente integrável ao fluxo laminar (Certificado pelo DIN-1946 Parte 4)
- Painel de tela de toque para controle mais fácil
- Câmera HD/SD integrada com capacidade de giro de 330°
- Design ultrafino e excelente capacidade de manobra
- Design ergonômico e compacto pesando menos de 12 kg

Alto desempenho

Incríveis 60.000 horas de tempo de funcionamento
"Luz fria" natural sem componentes infravermelhos.
Com tempo de vida útil mínimo de 60.000 horas, cada LED de última geração ilumina por muito mais tempo do que outras fontes de iluminação tradicionais.

Manutenção mais fácil e mais barata
Cada uma das lâmpadas LED com circuito individual pode ser substituída, o que diminui o custo de manutenção.

60,000 horas

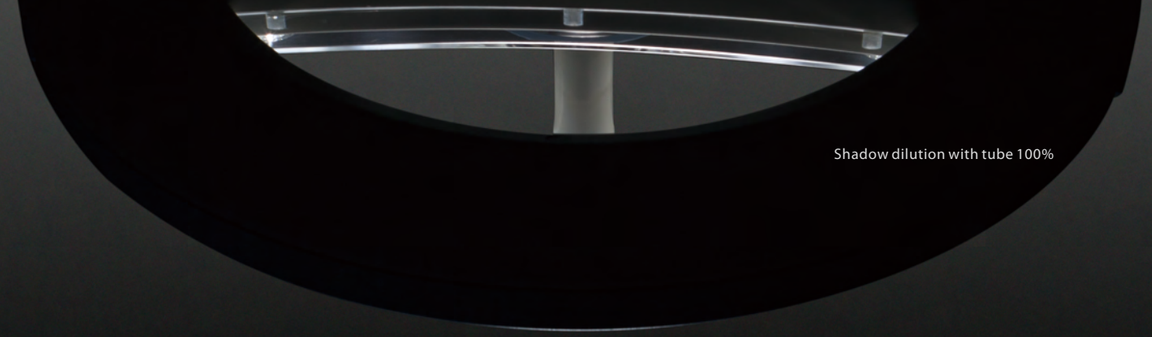

Shadow dilution with tube 100%

Sem sombras

A série HyLED 7 de lâmpadas cirúrgicas tem como herança a tecnologia avançada da série HyLED 9 e mostra excelente função de controle de sombras.

O experimento de diluição de sombras profissional simulou situações extremas com o uso de tubos e máscaras, provando que a série Mindray HyLED 7 de lâmpadas cirúrgicas proporciona iluminação suficiente, mesmo em situações extremas.

Diluição de sombra com uma máscara 75%

Diluição de sombra com tubo e uma máscara 70%

Diluição de sombra com duas máscaras 55%

Diluição de sombra com tubo e duas máscaras 50%

A associação com um braço de mola da Ondal maximiza a mobilidade e garante estabilidade

Design original e exclusivo de dupla concavidade.

Cabeça da lâmpada ultrafina, com menos de 12 kg

Cobertura traseira da cabeça da lâmpada lisa, em metal.

Design ergonômico e compacto, perfeitamente integrável ao fluxo laminar.

Design circular concêntrico ultrafino para melhor higienização.

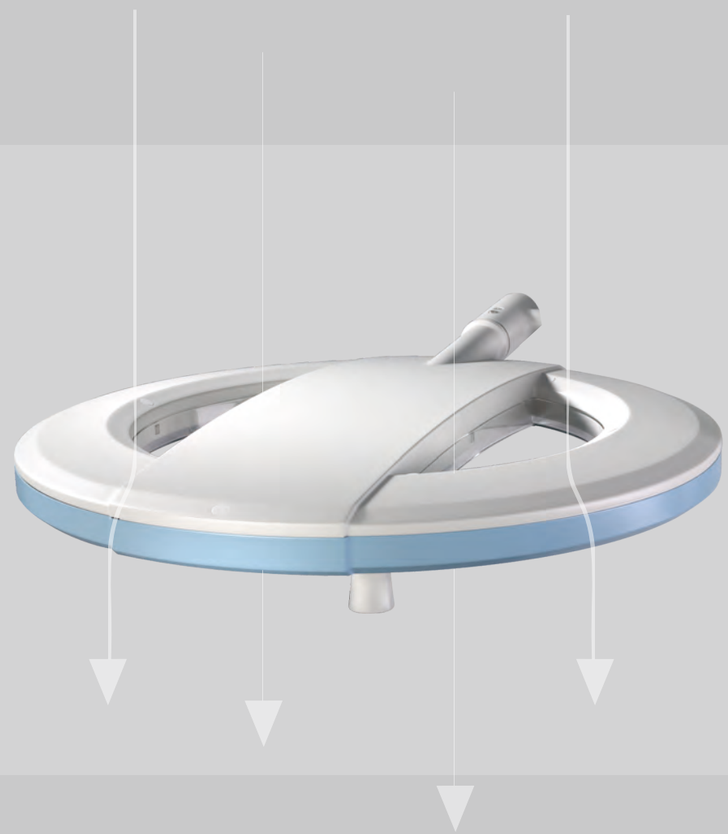

O design minimiza a turbulência e permite condições melhores de esterilização.

Certificado pelo DIN-1946 Parte 4.

Sistema de câmera para comunicação

O sistema de câmera proporciona comunicação melhor e soluções de documentação.

O sistema de câmera integrado às lâmpadas cirúrgicas também oferece uma plataforma para fins de pesquisa clínica, comunicação de ensino e documentação por vídeo.

Câmera com braço de suporte/Câmera integrada	
Elementos de imagem	Câmera HD com 2 megapixels
Zoom óptico	10 X (f=5,1-50,1mm, F=1,8-2,1
Zoom digital	12 X (120X com zoom óptico)
Taxa de sinal/ruído	>50 dB
Obturador elétrico	1/2 a 1/10.000 s
Saída de vídeo	Componente

Câmera SD integrada	
Elementos de imagem	400.000 pixels
Lentes	28 zoom=3,5mm(WIDE) a 98,0mm(TELE),F1,35p a F3,7
Zoom digital	12 X (324 X com zoom óptico)
Taxa de sinal/ruído	50 dB
Velocidade do obturador elétrico	1/4 a 1/10.000 s
Saída de vídeo	FBAS (vídeo composto)

Câmera de definição padrão/de alta definição localizada centralmente com rotação de 330°

Centrally-located high definition camera with 330°

Controle fácil e intuitivo

Painel com tela de toque (Opcional)

Várias funções podem ser ajustadas eletronicamente através do painel com tela de toque:

- Ligar/desligar
- Intensidade de iluminação
- Diâmetro do campo de luz
- Modo ambiente para endoscopia
- Controle da câmera

Painel de controle tradicional

- Controle de parede
- Controlador remoto para a câmera
- Sterilizable handle for light field diameter controlling

Especificações técnicas

	HyLED 760	HyLED 730
Iluminância central (a 1 m de distância)	160,000 lux	130,000 lux
Diâmetro do campo de iluminação (a 1 m de distância)	180~300 mm	180~270 mm
Profundidade de iluminação (L1+L2)	1,200 mm	1,200 mm
Temperatura de cor correlata	4,350 K	4,350 K
Índice de renderização de cores (Ra)	96	96
Índice de renderização de cores (R9)	97	97
Diluição de sombra com tubo	100%	100%
Diluição de sombra com uma máscara	75%	70%
Diluição de sombra com tubo e uma máscara	70%	65%
Diluição de sombra com duas máscaras	55%	55%
Diluição de sombra com tubo e duas máscaras	50%	50%
Iluminação ambiente	8,000 lux	6,500 lux
Vida útil da lâmpada	>60,000 h	>60,000 h
Consumo de energia da lâmpada	85 W	65 W
Abastecimento de energia elétrica	100~240 VAC, 50/60 Hz	100~240 VAC, 50/60 Hz
Número de bulbos de LED	32	24
Intervalo de regulação da intensidade de luz	5~100%	5~100%
Dimensão da cabeça da lâmpada	600 mm	600 mm
Câmera integrada	Opcional	Não
Câmera no braço de suporte	Opcional	Opcional

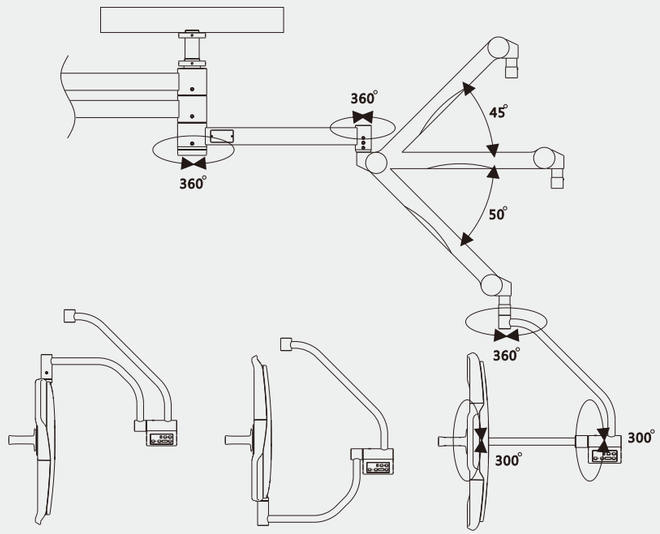

Solução total da Mindray para Ccs

Todas as instalações avançadas e confiáveis com tecnologia Mindray são perfeitamente compatíveis para customização de suas necessidades e para oferecer a você suporte total.